ACERAS ANCHO ≥3.00

PLANTA

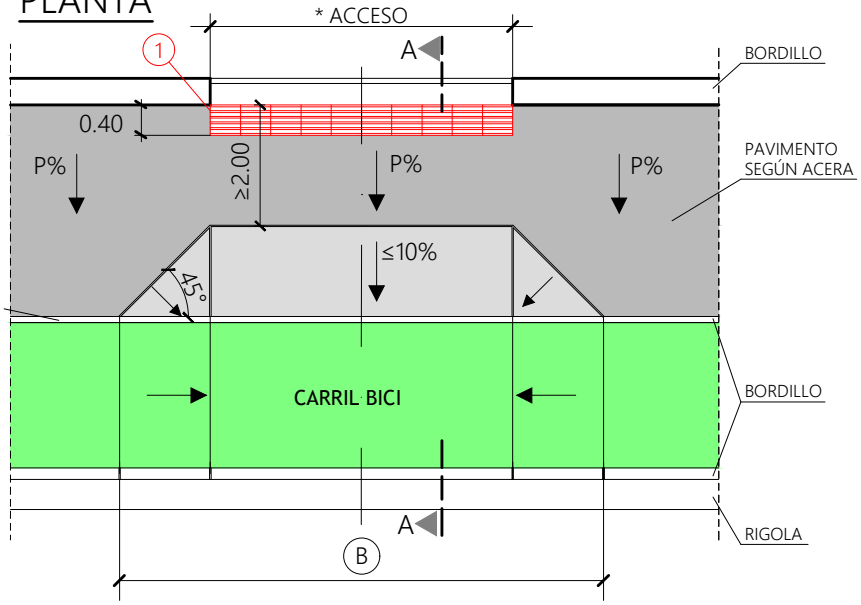

1 BALDOSA TÁCTIL INDICADORA DIRECCIONAL DE BANDAS Y CONTRASTE CROMÁTICO

(VER MODELO G-7)

* ACCESO	B LONGITUD BADÉN
< 3.50	5.00
3.50 a 4.50	6.00
4.50 a 5.50	7.00
5.50 a 6.50	8.00

* ACCESO: EL HUECO EN FACHADA DEBE SER MAYOR DE 3.00 m

SECCIÓN A-A

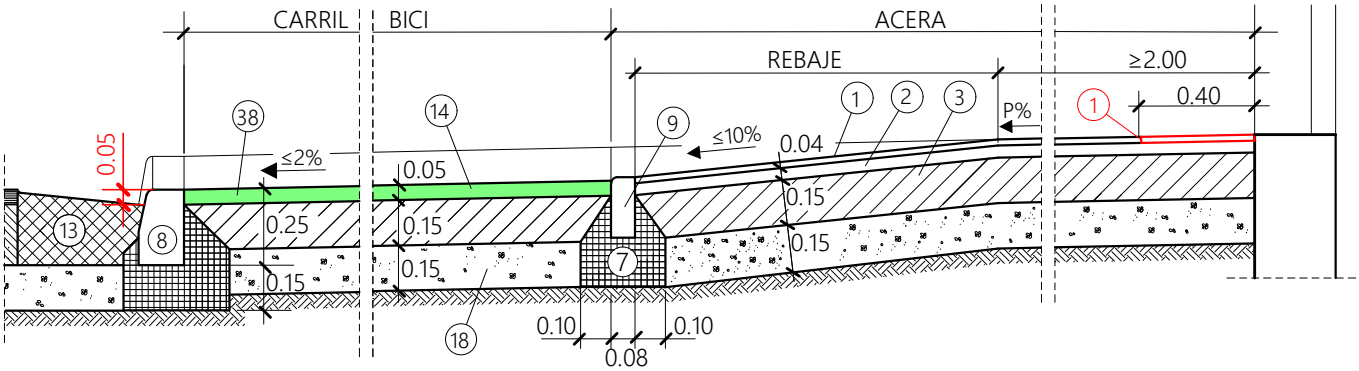

PERSPECTIVA

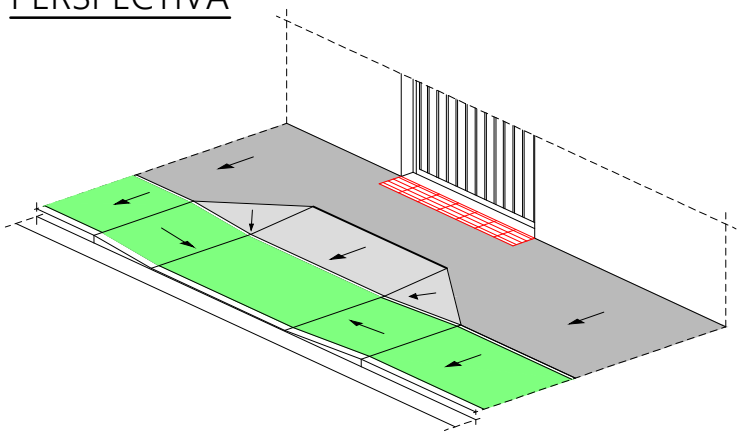

LEYENDA

1 LOSETA O BALDOSA
2 MORTERO M-7,5 CONSISTENCIA PLÁSTICA
3 SOLERA DE HORMIGÓN HM-15
7 ASIENTO DE HORMIGÓN HM-15
8 BORDILLO DE HORMIGÓN HM-35 (15x25 cm)
9 BORDILLO DE HORMIGÓN HM-35 (8x20 cm)
13 RIGOLA DE HORMIGÓN HM-30
14 MEZCLA BITUMINOSA EN CALIENTE AC11 SURF 50/70 D
18 BASE DE ZAHORRA ARTIFICIAL
38 SLURRY DE 2 a 3 mm

NOTAS:
- SE PROCURARÁ QUE LA LONGITUD DE REBAJE A COTA CERO SEA IGUAL AL ANCHO DE PASO
- P%: PENDIENTE EXISTENTE EN LA CALLE
- RESISTENCIA, DOCILIDAD, TAMAÑO DE ÁRIDO Y AMBIENTE DE HORMIGONES SEGÚN NORMATIVA VIGENTE

COTAS EN m

MODELO: REBAJE DE BORDILLO PARA BADÉN O PASO DE VEHÍCULOS CON CARRIL BICI A NIVEL DE ACERA PARA ANCHO DE ACERAS ≥3.00 m

ESCALA ORIGINAL A4: S/E

ESCALA GRAFICA: 0

I-3-2

FEBRERO 2026

Zaragoza AYUNTAMIENTO

INFRAESTRUCTURAS