DETALLE DE LA INSTALACIÓN

E= 1:20

NORMA: UNE-EN 124 / CLASE C-250
MATERIAL: FUNDICIÓN EN-GJS-500-7

CARGA ROTURA: 25 t

COLOR TAPA: ROJO RAL 2002

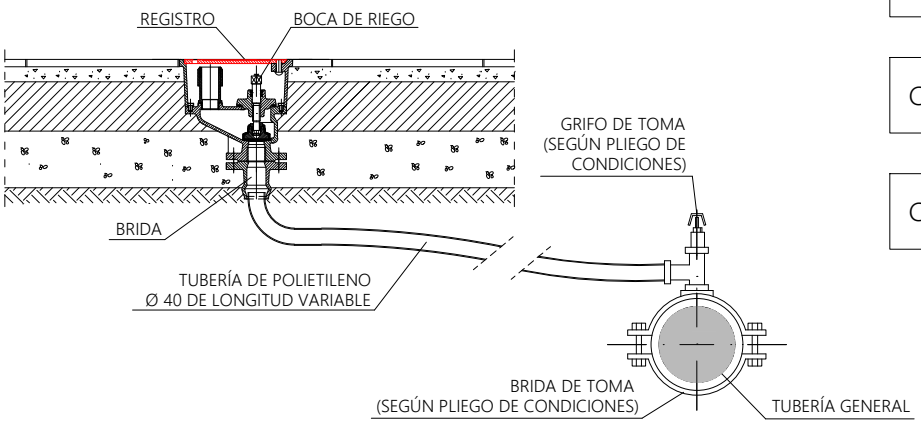

(PLANTA)

E= 1:5

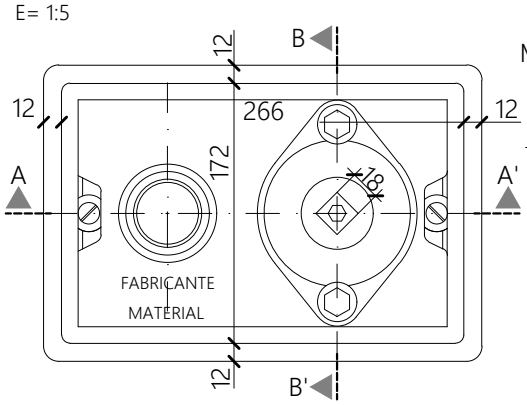

TAPA (PLANTA)

E= 1:5

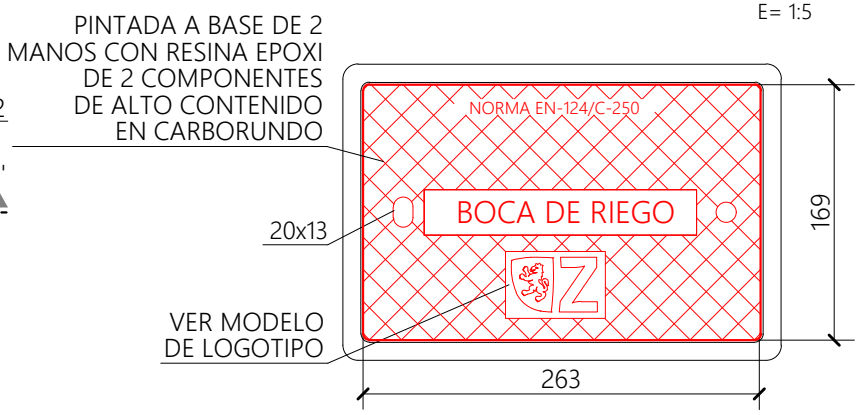

(SECCIÓN A-A')

E= 1:5

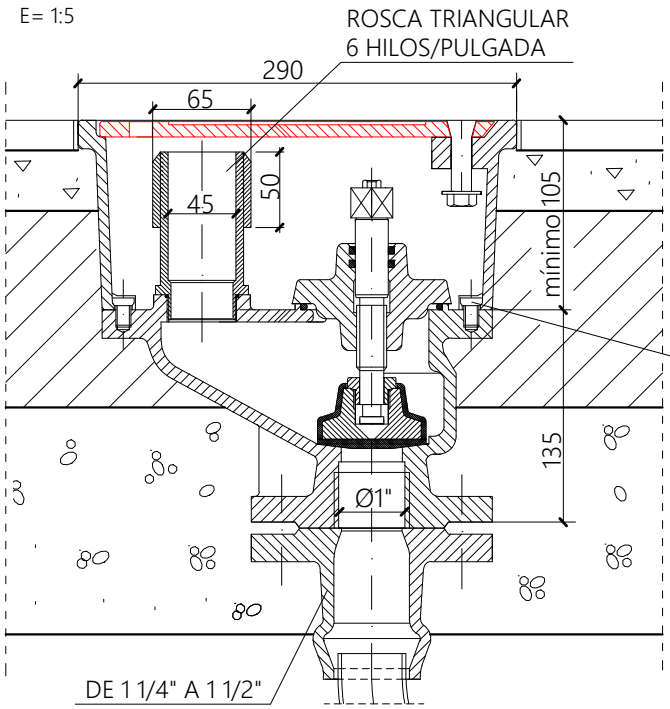

(SECCIÓN B-B')

E= 1:5

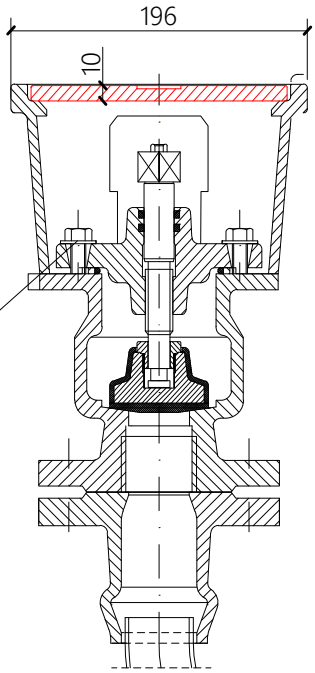

COTAS EN mm

MODELO:	ESCALA ORIGINAL A4: 1:5 1:20	M-8
BOCA DE RIEGO	ESCALA GRAFICA: 0 50 100 150	ABRIL 2025

Zaragoza AYUNTAMIENTO

INFRAESTRUCTURAS