TAPA CUADRADA PARA ARQUETA DE 60 CM. CLASE C-250

ANCLAJE DE COLUMNA DE HIERRO GALVANIZADO

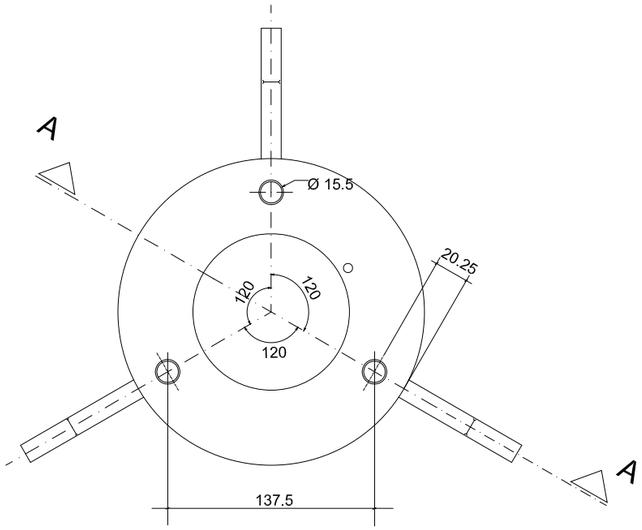

PLANTA
ESCALA 1 : 4

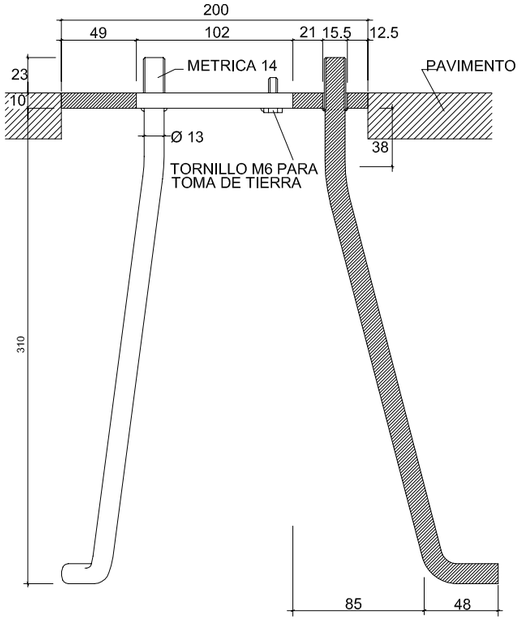

SECCION A-A
ESCALA 1 : 4

LEYENDAS Y AÑOS

- ALUMBRADO PUBLICO
- TOMA DE AGUA (SIN LOGOTIPO)
- RIEGO

NORMA ____ EN-124/CLASE C-250
CALIDAD ____ EN-1563
MATERIAL ____ EN-GJS-500-7

PLANTA TAPA
ESCALA 1 : 10

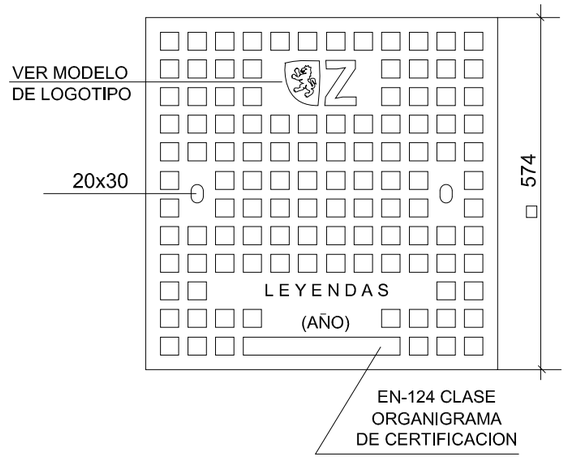

SECCION TAPA Y MARCO
ESCALA 1 : 3

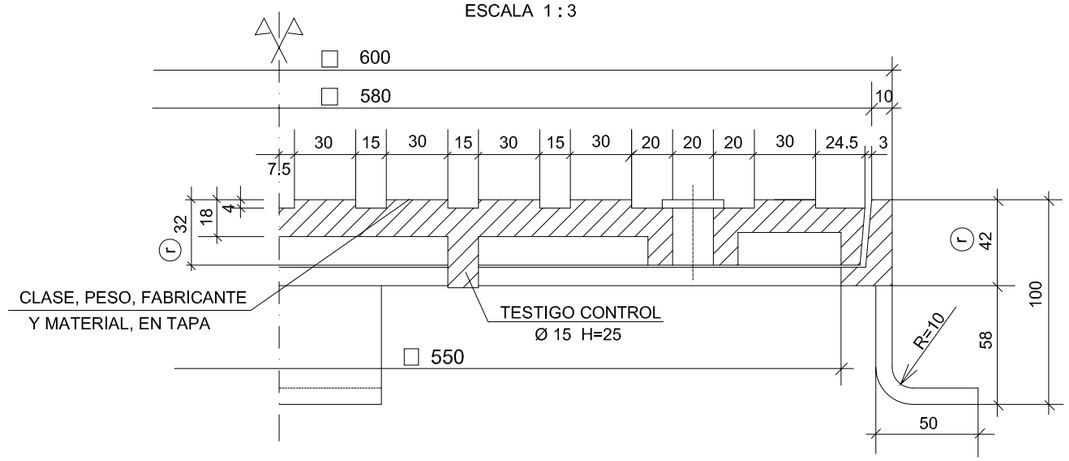

PLANTA TAPA (CARA INFERIOR)
ESCALA 1:20

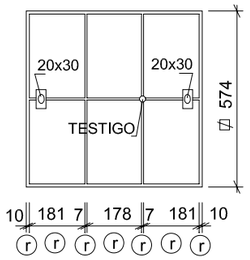

PLANTA MARCO
ESCALA 1:20

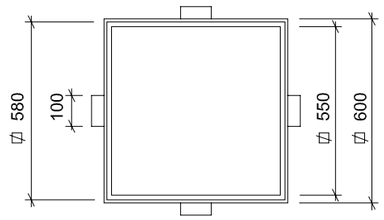

PESO MINIMO TAPA ..... 36.8 kg
PESO MINIMO MARCO ..... 11,2 kg
CARGA ROTURA ..... 25,0 tm

(r) RECOMENDADO
TODAS LAS COTAS SON EN mm.

TITULO	PROMOTOR	ARQUITECTOS	INGENIEROS DE CAMINOS C. Y P.	CÓDIGO DE PLANO	DESIGNACIÓN	FECHA
TEXTO REFUNDIDO Proyecto de Urbanización FASE II CORREDOR VERDE OLIVER- VALDEFIERRO	Zaragoza AYUNTAMIENTO	TEÓFILO MARTÍN, FRANCISCO BERRUETE, CARLOS LABARTA, GERARDO MOLPECERES	CARLOS MARTÍN, JOAQUÍN BERNAD, FELIX ROYO, JOSÉ ANTONIO ALONSO	14.3 HOJA 5 DE 6	SEÑALIZACIÓN DETALLES	NOVIEMBRE 2008 ESCALA VARIAS